LiTECRAFT®

OutLED WT20.swa

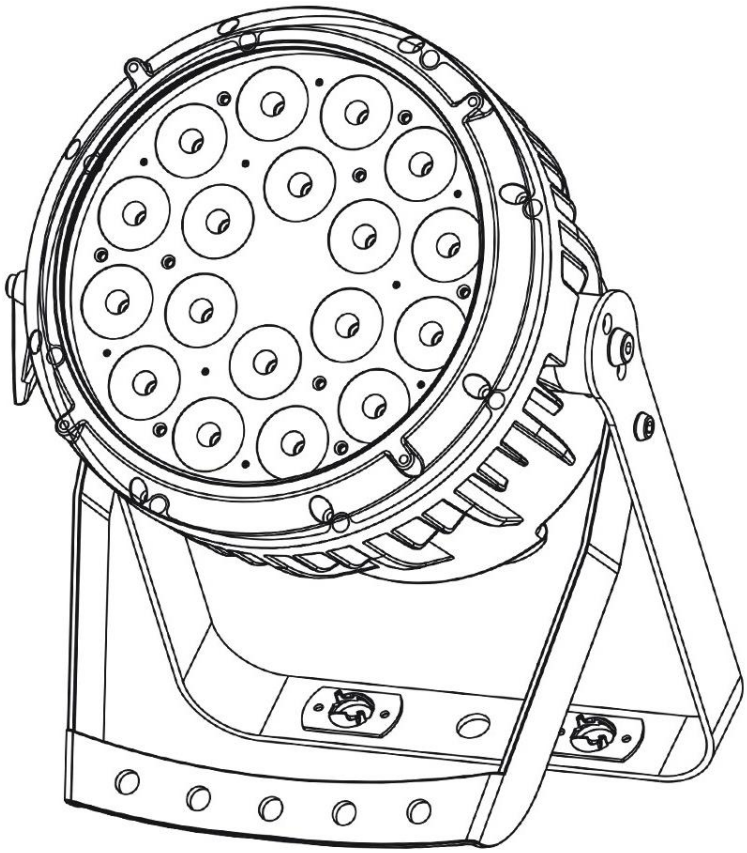

Bedienungsanleitung
User Manual

Vielen Dank für den Kauf dieses LITECRAFT Produktes. Zu Ihrer eigenen Sicherheit lesen Sie bitte vor der ersten Inbetriebnahme diese Bedienungsanleitung sorgfältig.

INHALTSVERZEICHNIS

SICHERHEITSHINWEISE	**3**
BESTIMMUNGSGEMÄßE VERWENDUNG	**4**
MONTAGE	**5**
ELEKTRISCHER ANSCHLUSS	**6**
REINIGUNG UND WARTUNG	**6**
BEDIENUNG	**7**
DISPLAY-MODUS	**9**
DMX-MODUS	**11**
PHOTOMETRISCHE DATEN	**16**
TECHNISCHE SPEZIFIKATIONEN	**16**

Thank you for purchasing this LITECRAFT product. For your own safety, please read the instruction manual carefully before turn on the product for the first time.

CONTENT

SAFETY NOTES	**17**
DESIGNATED USE	**18**
INSTALLATION	**19**
ELECTRICAL CONNECTION	**20**
CLEANING AND MAINTENANCE	**20**
OPERATION	**21**
DISPLAY-MODE	**23**
DMX-MODE	**25**
BEAM SPECS	**30**
TECHNICAL SPECIFICATION	**30**

SICHERHEITSHINWEISE

- Jede Person, die mit der Installation, dem Einsatz oder dem Service des Gerätes betraut ist, muss:
    - qualifiziert sein
    - den Anweisungen dieser Bedienungsanleitung folgen.

ACHTUNG!
Seien Sie vorsichtig beim Einsatz des Gerätes. Sie riskieren einen elektrischen Schlag durch Hochspannung wenn Sie die Kabeladern berühren!

- Das Gerät hat unser Haus in herstellergeprüftem Zustand verlassen. Um diesen Zustand zu erhalten und einen sicheren Betrieb dauerhaft zu gewährleisten, ist es absolut notwendig, den Sicherheitsvorschriften und Warnungen dieser Bedienungsanleitung zu folgen.

WICHTIG!
Fehler, die durch nicht Befolgen dieser Bedienungsanleitung entstehen, sind nicht Gegenstand der Garantie. Der Hersteller übernimmt keine Haftung für daraus entstehende Defekte oder Probleme.

- Halten Sie das Gerät fern von Heizkörpern oder anderen Hitzequellen.
- Wenn das Gerät enormen Temperaturschwankungen ausgesetzt war (z. B. nach einem Transport), schalten Sie es nicht sofort ein. Das entstehende Kondenswasser könnte das Gerät beschädigen. Lassen Sie das Gerät ausgeschaltet bis das Gerät Raumtemperatur erreicht hat.
- Dieses Gerät fällt unter die Schutzklasse I, daher ist es zwingend notwendig, dass die grün/gelbe Kabel-Ader mit dem Erdungskontakt des Steckers verbunden ist. Der elektrische Anschluss muss von einer qualifizierten Person durchgeführt werden.
- Versichern Sie sich, dass das Anschlusskabel niemals gequetscht oder durch scharfe Gegenstände beschädigt wurde. Prüfen Sie das Gerät und das Anschlusskabel regelmäßig.
- Sollte das Anschlusskabel beschädigt sein, so muss es umgehend vom Hersteller, seinem Service Partner oder von einer qualifizierten Person ausgetauscht werden um Gefahren zu vermeiden.
- Linsen, Gläser oder UV Filter müssen ausgetauscht werden, wenn Sie visuell beschädigt sind, oder Ihre Effektivität beeinträchtigt ist, z. B. durch Splitter oder tiefe Kratzer.
- Lassen Sie die Kabeladern niemals in Kontakt mit anderen Kabeladern kommen! Behandeln Sie das Anschlusskabel und alle Steckverbindungen mit besonderer Vorsicht!
- Versichern Sie sich, dass die vorhandene Netzspannung nicht höher als die in dieser Bedienungsanleitung angegebene Spannung ist.
- Trennen Sie das Gerät immer vom Stromnetz, wenn Sie es nicht verwenden, oder wenn Sie es reinigen. Ziehen Sie das Anschlusskabel nur mittels Netzstecker heraus.
- Während der ersten Inbetriebnahme kann es zu leichter Rauch- und Geruchsbildung kommen. Das ist ein ganz normaler Vorgang und stellt keinen Defekt dar.

GEFAHR VON VERBRENNUNGEN!
Berühren Sie das Gerät nicht während des Betriebes! Das Gehäuse kann hohe Temperaturen erreichen.

GEFAHR FÜR DIE GESUNDHEIT!
- Schauen Sie niemals direkt in die Lichtquelle, da speziell Epileptiker einen epileptischen Schock riskieren!
- Defekte, die durch Modifikationen des Gerätes, durch unqualifizierte Handhabung oder durch unqualifiziertes Personal entstehen, sind nicht Gegenstand der Garantie.
- Halten Sie das Gerät fern von Kindern und unqualifizierten Personen.
- Es befinden sich keine Verschleißteile im Gerät. Wartung und Service dürfen nur von autorisierten Service Partnern durchgeführt werden.

BESTIMMUNGSGEMÄßE VERWENDUNG

Bei diesem Produkt handelt es sich um einen Scheinwerfer, der ausschließlich für den professionellen Einsatz auf Bühnen, in Diskotheken, in Theatern, etc. bestimmt ist. Dieses Produkt ist für den Anschluss bis max. 230 V Wechselspannung zugelassen und wurde zur Verwendung im Innenbereich konzipiert.

- Vermeiden Sie Erschütterungen und jegliche Art von äußeren Einwirkungen bei der Installation oder dem Transport des Gerätes.
- Achten Sie bei der Wahl des Installationsortes darauf, dass das Gerät nicht zu großer Hitze, Feuchtigkeit und Staub ausgesetzt wird. Vergewissern Sie sich, dass keine Kabel frei herumliegen. Sie gefährden Ihre eigene und die Sicherheit Dritter!
- Das Bildzeichen ... m bezeichnet den Mindestabstand zu beleuchteten Gegenständen. Der Abstand zwischen Lichtaustritt und der zu beleuchtenden Fläche darf 0,3 Meter nicht unterschreiten!
- Achten Sie bei der Scheinwerfermontage, der Demontage und bei Wartungsarbeiten darauf, dass der Bereich unterhalb des Montageortes abgesperrt ist.
- Der Scheinwerfer und verwendetes Zubehör wie Farbfilterrahmen und Torblende sind immer mit einem geeigneten Sicherungsseil zu sichern.
- Die maximale Umgebungstemperatur darf niemals überschritten werden.
- Nehmen Sie das Gerät erst in Betrieb, nachdem Sie sich mit seinen Funktionen vertraut gemacht haben. Lassen Sie das Gerät nicht von Personen bedienen, die nicht mit dem Gerät vertraut sind.

MONTAGE

- Bei der Montage des Scheinwerfers sind spezifische Bestimmungen wie die DGUV V17/18 (vormals BGV C1) oder auch länderspezifische Baurichtlinien zu beachten.
- Die Montage darf nur durch qualifizierte Personen erfolgen!
- Die Aufhängevorrichtung des Scheinwerfers muss so gebaut und bemessen sein, dass sie eine Stunde lang ohne dauernde und schädliche Deformierung das 10-fache der Nutzlast aushalten kann.
- Die Installation muss immer mit einer zweiten, unabhängigen Aufhängung, z. B. einem Sicherungsseil erfolgen. Die zweite Aufhängung muss so beschaffen und angebracht sein, dass im Falle eines Fehlers an der Hauptaufhängung kein Teil der Installation herabfallen kann.
- Während der Installation ist der unnötige Aufenthalt im Gefahrenbereich unterhalb der Installation verboten.
- Der Installateur hat dafür zu sorgen, dass sicherheitstechnische und maschinentechnische Einrichtungen vor der ersten Inbetriebnahme und nach wesentlichen Änderungen vor der Wiederinbetriebnahme durch Sachverständige überprüft werden.
- Der Installateur hat dafür Sorge zu tragen, dass sicherheitstechnische und maschinentechnische Einrichtungen mindestens einmal jährlich durch einen Sachkundigen geprüft werden.
- Der Installateur hat dafür Sorge zu tragen, dass sicherheitstechnische und maschinentechnische Einrichtungen mindestens alle vier Jahre durch einen Sachverständigen im Umfang der Abnahmeprüfung geprüft werden.
- Der Scheinwerfer sollte idealerweise außerhalb des Aufenthaltsbereiches von Personen installiert werden

ACHTUNG!
Überkopfmontage erfordert ein hohes Maß an Erfahrung. Dies beinhaltet (aber beschränkt sich nicht allein auf) Berechnung und Definition der Tragfähigkeit, verwendetes Installationsmaterial und regelmäßige Sicherheitsinspektionen des verwendeten Materials und des Scheinwerfers. Versuchen Sie niemals die Installation selbst vorzunehmen, wenn Sie nicht über eine solche Qualifikation verfügen, sondern beauftragen Sie einen professionellen Installateur. Unsachgemäße Installationen können zu Verletzungen und/oder zur Beschädigung von Eigentum führen.

- Der Scheinwerfer muss außerhalb des Handbereichs von Personen installiert werden.
- Wenn der Scheinwerfer von der Decke oder hochliegenden Trägern etc. abgehängt werden soll, muss immer mit Traversensystemen oder ähnlichen zugelassenen Aufhängungen gearbeitet werden. Der Scheinwerfer darf niemals frei schwingend im Raum befestigt werden.

ACHTUNG!
Scheinwerfer können beim Herabstürzen erhebliche Verletzungen herbeiführen! Wenn Sie Zweifel an der Sicherheit einer möglichen Installationsform haben, installieren Sie den Scheinwerfer NICHT!

- Vergewissern Sie sich vor der Montage, dass die Montagefläche mindestens die 10-fache Punktbelastung des Eigengewichtes des Scheinwerfers aushalten kann

ACHTUNG!
Achten Sie bei der Installation auf die angegebenen Sicherheitsabstände zu brennbaren Materialien!

- Befestigen Sie den Scheinwerfer mit dem Haltebügel mittels eines geeigneten Haken/einer Schelle an Ihrem Traversensystem. Die hierfür vorgesehene Bohrung hat einen Durchmesser von 10 Millimetern. Je nach Art der Installation sind natürlich auch vergleichbare, zugelassene Hängevorrichtungen einsetzbar.
- Sichern Sie den Scheinwerfer bei Überkopfmontage immer mit einem Sicherungsseil, das mindestens für das 12-fache Eigengewicht zugelassen ist. Es dürfen nur Sicherungsseile mit zugelassenen Verbindungsgliedern eingesetzt werden. Hängen Sie das Sicherungsseil in die dafür vorgesehene Bohrung ein und führen Sie es um die Traverse oder einen vergleichbaren, sicheren Befestigungspunkt. Achten Sie darauf das Verbindungsglied entsprechend der Bestimmungen zu verschließen.
- Öffnen Sie Feststellschrauben um den Neigungswinkel des Gerätes einzustellen und ziehen diesen danach wieder handfest an.

ELEKTRISCHER ANSCHLUSS

- Der Anschluss an die Spannungsversorgung darf ausschließlich nur durch qualifiziertes Personal vorgenommen werden.
- Schließen Sie das Gerät an die Spannungsversorgung an. Vergewissern Sie sich das die Leistungsangaben übereinstimmen.
- Der Schutzleiter muss unbedingt in der gesamten Installation angeschlossen sein!

ACHTUNG!
Vor der ersten Inbetriebnahme muss die Installation durch einen Sachverständigen geprüft werden!

REINIGUNG UND WARTUNG

- Der Installateur hat dafür Sorge zu tragen, dass sicherheitstechnische und maschinentechnische Einrichtungen mindestens einmal jährlich durch einen Sachkundigen geprüft werden.
- Der Installateur hat dafür Sorge zu tragen, dass sicherheitstechnische und maschinentechnische Einrichtungen mindestens alle vier Jahre durch einen Sachverständigen im Umfang der Abnahmeprüfung geprüft werden. Dabei muss unter anderem auf folgende Punkte geachtet werden:

    - Alle Schrauben, mit denen das Gerät oder Geräteteile montiert sind, müssen fest sitzen und dürfen nicht korrodiert sein.
    - An Gehäuse, Befestigungen und Montageort (Decke, Abhängung, Traverse) dürfen keine Verformungen sichtbar sein.
    - Die elektrischen Anschlussleitungen dürfen keinerlei Beschädigungen, Materialalterung (z. B. poröse Leitungen) oder Ablagerungen aufweisen. Weitere, auf den jeweiligen Einsatzort und die Nutzung abgestimmte Vorschriften werden vom sachkundigen Installateur beachtet und Sicherheitsmängel behoben.

ACHTUNG!
Achten Sie darauf dass während der Arbeit am Gerät die Verbindung zur Spannungsquelle vollständig getrennt wird. Unbedingt Netzstecker ziehen!

- Im Geräteinneren befinden sich außer der Lampe keine zu wartenden Teile. Wartungs- und Servicearbeiten sind ausschließlich dem autorisierten Fachhandel vorbehalten!
- Verwenden Sie ausschließlich original Ersatzteile!

HINWEIS!
Sollten Sie noch Fragen haben, steht Ihnen Ihr Fachhändler gerne zur Verfügung.

BEDIENUNG

- Dieses Gerät besitzt verschiedene DMX- und Stand-Alone-Modi. Im DMX-Modus können mehrere Geräte miteinander verbunden und von einem Kontroller gesteuert werden. Das Gerät übernimmt die Einstellungen des DMX-Kontrollers, sobald die entsprechende DMX-Startadresse eingestellt wurde.
- Slave Modus:
  Verbinden Sie den DMX-Ausgang des Master Gerätes (XLR female) mit dem DMX-Eingang des Slave Gerätes (XLR male). Bringen Sie das Slave Gerät in den Modus DMX-3CH mit der DMX-Startadresse 001 (Anzeige DMX-3CH/DMX 001). Das Slave Gerät übernimmt alle Einstellungen des Master Gerätes (z. B. Weißmakro, Programm, Programm Geschwindigkeit, Weißton-Wahl).
- Display Beschreibung:
  Das Display zeigt die verschiedenen DMX-Modi & die DMX Startadresse oder Weißmakro, Programm, Programm Geschwindigkeit, Weißton-Wahl; die erste Zeile zeigt den Modus, die zweite Zeile den entsprechenden Wert. Wenn im DMX-Modus kein DMX-Signal anliegt, zeigt das Display NO SIGNAL.
- Taster Beschreibung:
  Drücken Sie die MODE Taste mehrfach, um den gewünschten Modus auszuwählen. Drücken Sie die UP oder DOWN Taste um die gewünschte DMX-Startadresse oder einen der vorprogrammierten Modi bzw. die Geschwindigkeitswerte einzustellen. Mit der UP Taste erhöhen Sie den Wert. Mit der DOWN Taste verringern Sie ihn.

HINWEIS!
Wenn Sie die UP oder DOWN Taste länger gedrückt halten, verändern sich die Werte schneller. Das Gerät besitzt eine automatische Speicherung für alle Einstellungen. Wenn Sie das Gerät aus- und wieder einschalten, arbeitet es mit den zuvor eingestellten Werten.

ACHTUNG!
Dieses Gerät ist mit einem Temperatur-Sensor ausgestattet der die interne Elektronik und die LEDs schützt.

- Wenn das Display “COLD” anzeigt ist die Umgebungstemperatur zu niedrig. Bitte warten Sie, bis das Display wieder in seinen ursprünglichen Status zurückkehrt (Modus und Werte Anzeige).
- Wenn das Display „HOT OFF“ bzw. “HOT LOW” anzeigt ist die Temperatur im inneren des Gehäuse zu hoch. Unter dem Menüpunkt „SAFETY“ stehen zwei Modi zur Auswahl die vom Anwender wählbar sind. Die Funktion „HOT OFF“ schaltet die LEDs bei zu hoher Temperatur ab. Die Funktion „HOT LOW“ reduziert die Leistung der LEDs bei zu hoher Temperatur um 25%. Sobald sich die Betriebstemperatur wieder im Normbereich befindet, wechselt das Gerät in den ursprünglichen Status (Modus und Werte Anzeige).
- Wenn das Display “HEAT OFF” anzeigt ist die Temperatur im inneren des Gehäuses zu hoch. Die LEDs werden aus Sicherheitsgründen abgeschaltet. Bitte warten Sie, bis das Display wieder in seinen ursprünglichen Status zurückkehrt (Modus und Werte Anzeige).

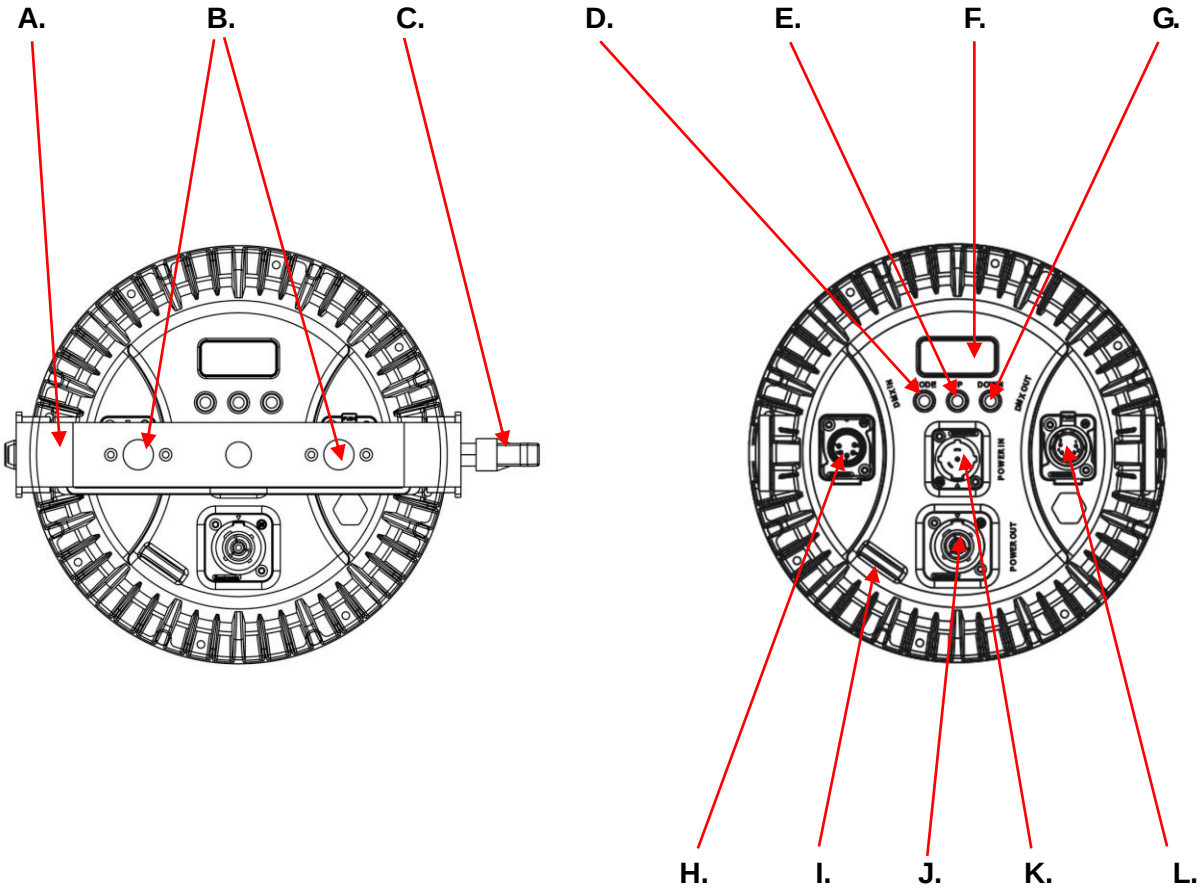

A. Bügel
B. Montagepunkte für Omega Braket
C. Feststellschraube
D. Mode-Taste
E. Up-Taste
F. LC-Display
G. Down-Taste
H. DMX-Eingang 5 pol
I. Öse für Sicherheitsfangseil
J. Netz-Ausgang
K. Netz-Eingang
L. DMX-Ausgang 5 pol

DISPLAY-MODUS

Display	Funktion	
LITECRAFT SW.V *.*	LITECRAFT SW.V *.*	Anzeige der Softwareversion direkt nach dem Einschalten des Gerätes *.* = Software-Version **(Dieser Menüpunkt verschwindet nach 3 Sekunden automatisch)**
DEF. SET	DEF. SET <***> *** = <NO> <YES>	Rücksetzen aller Parameter auf Werkseinstellungen **(Dieser Menüpunkt verschwindet nach 5 Sekunden automatisch.)** ***(Standard Einstellung = DMX-3CH, Adresse 001)***
DispPerm	DispPerm <***> *** = <On> <OFF>	Einstellung der automatischen Abschaltung der Display-Hintergrund-beleuchtung (Display schaltet nach 10 s automatisch ab und wird durch 3 s langes Drücken eines Tasters wieder aktiviert) ***(Standard Einstellung = On)***
DMX-1CH	DMX-1CH DMX *** = < DMX-Adresse	Einstellung des DMX-Kanalmodus 1 *(Beschreibung der Modi in nachfolgender Tabelle)*
DMX-2CH	DMX-2CH DMX *** = < DMX-Adresse	Einstellung der DMX-Kanalmodus 2 *(Beschreibung der Modi in nachfolgender Tabelle)*
DMX-3CH	DMX-3CH DMX *** = < DMX-Adresse	Einstellung der DMX-Kanalmodus 3 *(Beschreibung der Modi in nachfolgender Tabelle)*
DMX-6CH	DMX-6CH DMX *** = < DMX-Adresse	Einstellung der DMX-Kanalmodus 6 *(Beschreibung der Modi in nachfolgender Tabelle)*
ColMacro	ColMacro <Macro **> ** = <vorprogrammierte Weißtöne>	76 vorprogrammierte Weißtöne + schwarz wählbar
ColProgr	ColProgr <Prog **> ** = <1-6>	6 vorprogrammierte Programme wählbar
	ColSpeed <**> ** = <1-16>	Geschwindigkeit in 16 Schritten für das eingestellte Programm wählbar
ColSet	ColSet <CW> <***> *** = <0-255> <WW> <***>	Einstellung der Helligkeit der einzelnen Weißtöne in 256 Schritten wählbar

	<Amb> <***> *** = <0-255>	
DimMode	DimMode <***> *** = <Off> <1> <2> <3> <4>	Einstellung des Dimmer Modus Off = Dimmer linear 1 = Dimmer verzögert 1 2 = Dimmer verzögert 2 3 = Dimmer verzögert 3 4 = Dimmer verzögert 4
FixHours ***** h	FixHours <*****> h ***** = <Betriebsstunden>	Anzeige der Betriebsstunden
Safety	Safety <*******> ******* = Hot Off Hot Low	Auswahl des LED Schutz-Modus Off = LEDs schalten bei zu hoher Betriebstemperatur ab On = LEDs werden bei zu hoher Betriebstemperatur um 25% Leistung reduziert
UID	UID <********> ******** = UID	Anzeige der spezifischen Geräte-Nummer

DMX-MODUS

Modus	Display	Funktion
1 Kanal Modus	<DMX-1CH>	K1 = Weißmakro 000-027 keine Macro 028-030 Weißmakro 1 031-033 Weißmakro 2 034-036 Weißmakro 3 037-039 Weißmakro 4 040-042 Weißmakro 5 043-045 Weißmakro 6 046-048 Weißmakro 7 049-051 Weißmakro 8 052-054 Weißmakro 9 055-057 Weißmakro 10 058-060 Weißmakro 11 061-063 Weißmakro 12 064-066 Weißmakro 13 067-069 Weißmakro 14 070-072 Weißmakro 15 073-075 Weißmakro 16 076-078 Weißmakro 17 079-081 Weißmakro 18 082-084 Weißmakro 19 085-087 Weißmakro 20 088-090 Weißmakro 21 091-093 Weißmakro 22 094-096 Weißmakro 23 097-099 Weißmakro 24 100-102 Weißmakro 25 103-105 Weißmakro 26 106-108 Weißmakro 27 109-111 Weißmakro 28 112-114 Weißmakro 29 115-117 Weißmakro 30 118-120 Weißmakro 31 121-123 Weißmakro 32 124-126 Weißmakro 33 127-129 Weißmakro 34 130-132 Weißmakro 35 133-135 Weißmakro 36 136-138 Weißmakro 37 139-141 Weißmakro 38 142-144 Weißmakro 39 145-147 Weißmakro 40 148-150 Weißmakro 41 151-153 Weißmakro 42 154-156 Weißmakro 43 157-159 Weißmakro 44 160-162 Weißmakro 45 163-165 Weißmakro 46 166-168 Weißmakro 47 169-171 Weißmakro 48 172-174 Weißmakro 49

		175-177 Weißmakro 50 178-180 Weißmakro 51 181-183 Weißmakro 52 184-186 Weißmakro 53 187-189 Weißmakro 54 190-192 Weißmakro 55 193-195 Weißmakro 56 196-198 Weißmakro 57 199-201 Weißmakro 58 202-204 Weißmakro 59 205-207 Weißmakro 60 208-210 Weißmakro 61 211-213 Weißmakro 62 214-216 Weißmakro 63 217-219 Weißmakro 64 220-222 Weißmakro 65 223-225 Weißmakro 66 226-228 Weißmakro 67 229-231 Weißmakro 68 232-234 Weißmakro 69 235-237 Weißmakro 70 238-240 Weißmakro 71 241-243 Weißmakro 72 244-246 Weißmakro 73 247-249 Weißmakro 74 250-252 Weißmakro 75 253-255 Weißmakro 76
2 Kanal Modus	<DMX-2CH>	K1 = Weißmakro 000-027 keine Macro 028-030 Weißmakro 1 031-033 Weißmakro 2 034-036 Weißmakro 3 037-039 Weißmakro 4 040-042 Weißmakro 5 043-045 Weißmakro 6 046-048 Weißmakro 7 049-051 Weißmakro 8 052-054 Weißmakro 9 055-057 Weißmakro 10 058-060 Weißmakro 11 061-063 Weißmakro 12 064-066 Weißmakro 13 067-069 Weißmakro 14 070-072 Weißmakro 15 073-075 Weißmakro 16 076-078 Weißmakro 17 079-081 Weißmakro 18 082-084 Weißmakro 19 085-087 Weißmakro 20 088-090 Weißmakro 21 091-093 Weißmakro 22 094-096 Weißmakro 23 097-099 Weißmakro 24 100-102 Weißmakro 25 103-105 Weißmakro 26

		106-108 Weißmakro 27 109-111 Weißmakro 28 112-114 Weißmakro 29 115-117 Weißmakro 30 118-120 Weißmakro 31 121-123 Weißmakro 32 124-126 Weißmakro 33 127-129 Weißmakro 34 130-132 Weißmakro 35 133-135 Weißmakro 36 136-138 Weißmakro 37 139-141 Weißmakro 38 142-144 Weißmakro 39 145-147 Weißmakro 40 148-150 Weißmakro 41 151-153 Weißmakro 42 154-156 Weißmakro 43 157-159 Weißmakro 44 160-162 Weißmakro 45 163-165 Weißmakro 46 166-168 Weißmakro 47 169-171 Weißmakro 48 172-174 Weißmakro 49 175-177 Weißmakro 50 178-180 Weißmakro 51 181-183 Weißmakro 52 184-186 Weißmakro 53 187-189 Weißmakro 54 190-192 Weißmakro 55 193-195 Weißmakro 56 196-198 Weißmakro 57 199-201 Weißmakro 58 202-204 Weißmakro 59 205-207 Weißmakro 60 208-210 Weißmakro 61 211-213 Weißmakro 62 214-216 Weißmakro 63 217-219 Weißmakro 64 220-222 Weißmakro 65 223-225 Weißmakro 66 226-228 Weißmakro 67 229-231 Weißmakro 68 232-234 Weißmakro 69 235-237 Weißmakro 70 238-240 Weißmakro 71 241-243 Weißmakro 72 244-246 Weißmakro 73 247-249 Weißmakro 74 250-252 Weißmakro 75 253-255 Weißmakro 76 K2 = Master Dimmer 000-255 stufenlose Helligkeit
3 Kanal Modus	<DMX-3CH>	K1 = Dimmer Kaltweiß 000-255 stufenlose Helligkeit Kaltweiß K2 = Dimmer Warmweiß

		000-255 stufenlose Helligkeit Warmweiß K3 = Dimmer Amber 000-255 stufenlose Helligkeit Amber
6 Kanal Modus	<DMX-6CH>	K1 = Dimmer Kaltweiß 000-255 stufenlose Helligkeit Kaltweiß K2 = Dimmer Warmweiß 000-255 stufenlose Helligkeit Warmweiß K3 = Dimmer Amber 000-255 stufenlose Helligkeit Amber K4 = Weißmakro 000-027 keine Macro 028-030 Weißmakro 1 031-033 Weißmakro 2 034-036 Weißmakro 3 037-039 Weißmakro 4 040-042 Weißmakro 5 043-045 Weißmakro 6 046-048 Weißmakro 7 049-051 Weißmakro 8 052-054 Weißmakro 9 055-057 Weißmakro 10 058-060 Weißmakro 11 061-063 Weißmakro 12 064-066 Weißmakro 13 067-069 Weißmakro 14 070-072 Weißmakro 15 073-075 Weißmakro 16 076-078 Weißmakro 17 079-081 Weißmakro 18 082-084 Weißmakro 19 085-087 Weißmakro 20 088-090 Weißmakro 21 091-093 Weißmakro 22 094-096 Weißmakro 23 097-099 Weißmakro 24 100-102 Weißmakro 25 103-105 Weißmakro 26 106-108 Weißmakro 27 109-111 Weißmakro 28 112-114 Weißmakro 29 115-117 Weißmakro 30 118-120 Weißmakro 31 121-123 Weißmakro 32 124-126 Weißmakro 33 127-129 Weißmakro 34 130-132 Weißmakro 35 133-135 Weißmakro 36 136-138 Weißmakro 37 139-141 Weißmakro 38 142-144 Weißmakro 39 145-147 Weißmakro 40 148-150 Weißmakro 41 151-153 Weißmakro 42 154-156 Weißmakro 43 157-159 Weißmakro 44

		160-162 Weißmakro 45 163-165 Weißmakro 46 166-168 Weißmakro 47 169-171 Weißmakro 48 172-174 Weißmakro 49 175-177 Weißmakro 50 178-180 Weißmakro 51 181-183 Weißmakro 52 184-186 Weißmakro 53 187-189 Weißmakro 54 190-192 Weißmakro 55 193-195 Weißmakro 56 196-198 Weißmakro 57 199-201 Weißmakro 58 202-204 Weißmakro 59 205-207 Weißmakro 60 208-210 Weißmakro 61 211-213 Weißmakro 62 214-216 Weißmakro 63 217-219 Weißmakro 64 220-222 Weißmakro 65 223-225 Weißmakro 66 226-228 Weißmakro 67 229-231 Weißmakro 68 232-234 Weißmakro 69 235-237 Weißmakro 70 238-240 Weißmakro 71 241-243 Weißmakro 72 244-246 Weißmakro 73 247-249 Weißmakro 74 250-252 Weißmakro 75 253-255 Weißmakro 76 K5 = Blitz Frequenz 000-015 keine Funktion 016-255 Blitz Frequenz von l -> s K6= Master Dimmer 000-255 stufenlose Helligkeit

PHOTOMETRISCHE DATEN

	1 m	3 m	5 m
Kaltweiß	22.950 Lux	2.870 Lux	1.073 Lux
Warmweiß	7.845 Lux	999 Lux	377 Lux
Amber	6.258 Lux	785 Lux	288 Lux
SWA	35.000 Lux	4.400 Lux	1.640 Lux

TECHNISCHE SPEZIFIKATIONEN

- **Netzspannung:** 100-240 V 47-63 Hz
- **Stromaufnahme:** 0,5 A @ 230 V
- **Abmessungen:** 28,5 x 22,1 x 31 cm
- **Gewicht:** 6 kg
- **DMX-Kanäle:** 1 / 2 / 3 / 6
- **Gehäuse-Schutzklasse:** IP 65

SAFETY NOTES

- Each person which is responsible for the installation, the use or service of this unit must be/has to:
    - qualified
    - follow the instructions in this manual.

WARNING!
Be careful when using the device. You risk an electrical shock from high voltage, if you touch the wires!

- The device has left our company in manufacturer proofed state. To maintain this status and to ensure a permanent safe operation, it is absolutely necessary to follow the safety instructions and warnings in this manual.

IMPORTANT!
Errors, caused by not following these instructions are not covered by the warranty. The manufacturer will not accept liability for any resulting defects or problems.

- Keep the unit away from radiators or other heat sources!
- If the unit has been exposed to tremendous temperature changes (e.g. after transportation), do not turn it on immediately. The resulting condensation could damage the unit. Don`t switch unit on until the device reaches room temperature.
- This device belongs to protection class I. Therefore, it is imperative that the green/yellow wire is connected to the earth contact of the plug. The electrical connection must be made by a qualified person.

- Make sure that the cable has never been squeezed or damaged by sharp objects. Check the device and the cables regularly.
- If the cable is damaged, it must be replaced immediately by the manufacturer, its service agent or a qualified person in order to avoid danger.
- Lenses, glasses or UV filters must be replaced if they are visually damaged, or their effectiveness is impaired, e.g. by broken glass or by deep scratches.
- Ensure that wires never come in contact with other wires! Handle the power cord and all connections with caution!
- Make sure that the line voltage is not higher than the voltage specified in this manual.
- Disconnect the unit from the AC mains when it is not in use or when cleaning it. Disconnect the connection only by pulling the cable plug.
- Using the fixture for the first time, can result in light smoke and odors. This is a normal process and does not constitute a defect.

RISK OF BURNS!
Do not touch the unit during operation! The housing may reach high temperatures.

RISK TO HEALTH!
Never look directly into the light source. Especially epileptics risk an epileptic shock! Disconnect the unit from the AC mains when not in use or when cleaning it.

- Defects caused by modifications of the device by unqualified handling or an unqualified person are not covered by the warranty.
- Keep the product away from children and unskilled people.
- There are no wear parts in the device. Maintenance and service must be performed only by an authorized service partner.

DESIGNATED USE

This product is a spotlight, which is designed only for professional use on stages, discotheques, theatres, etc. This product is approved for mains connection up to 230 VAC and designed for indoor use.

- Please avoid any kind of shocks and outer actions during its installation or transportation.
- Take care of too high ambient temperature, humidity and dust when choosing the installation location. Assure that all cables are fixed. Incorrect operation may lead to danger.
- Image ... m shows the minimum distance to illuminated objects. Minimum distance between fixture and illuminated surface is 0,3 meters
- Assure that the area below the mounting position of the fixture is roped in while mounting, dismantling and service.
- The spotlight itself and its accessories like color frame and barndoors have to be safed with a suitable safety chain.
- Assure that the maximum ambient temperature is never exceeded.
- Do not put the fixture in operation before you are familiar with its functions. Keep the product away from children and unskilled people.

INSTALLATION

- There are specific regulations like DGUV V17/18 (old BGV C1) or country related regulations which need to attend during the installation. The installation has to be handled by skilled persons only!
- Suspension device hast to be built and calculated in order to handle up to 10 times its specific load limit over a time of one hour without permanent or harmful deformation.
- Installation has to be done with a separate, independent suspension device like a safety chain. A second suspension device has to be built in order to assure that in case of error no part of an installation can fall off.
- Trepassing the danger zone below the installation during the assembling is prohibited.
- Installer has to take care of all safety and machinery installations are approved by authorized persons before first operation or after changes before restarting.
- Installer has to take care of all safety and machinery installations are approved by skilled persons at least once a year.
- Installer has to take care of all safety and machinery installations are approved by authorized persons at least every four years during the acceptance inspection.
- Spotlight should ideally installed outside peoples lounge area.

ATTENTION!
Installation overhead needs a high level of experience. This includes (but is not just limited to) calculation and definition of load capacity, used installation material and regular safety inspections of used material and the fixture itself. Never try to do the installation by yourself if you are not qualified, instead you have to instruct a skilled installer. Inappropriate installations can cause injuries and/or damage of property.

- Spotlight has to be installed outside areas where people can touch it.
- Professional truss system or similar licensed suspension systems have to be used if the spotlight is used in suspension from ceiling or other constructions. Spotlights can never be installed freely suspended!

ATTENTION!
Spotlights can cause injuries when fall off. If you are not trained in questions of safety for the different kinds of installation do NOT install the spotlight!

- Assure that the mounting surface can hold at least ten times the point load of the spotlight before installing the fixture.

ATTENTION!
Assure the specified safety distances to flammable material.

- Attach the spotlight with its yoke and the use of a suitable hook/clamp to your truss system. According to your installation also similar but approved suspension devices are possible. The therefor used opening has a diameter of about 10 mm.
- When installing the spotlight overhead make sure to safe the fixture by a safety chain which is specified at least with a load limit of 12 times of the spotlights weight. Only safety chain with approved connective can be used. Attach the safety chain to its designated opening and attach it to the truss system or a similar and safe attachment point. Assure to close the fasteners as specified.
- To adjust the angle of the fixture open the locking screw, set the fixure in its position and close it by hand.

ELECTRICAL CONNECTION

- Connection to the mains is only allowed by skilled persons.
- Before connecting the fixture to the mains, assure that the specifications are corresponding.
- Electrical grounding has to be used in the whole installation!

ATTENTION!

Installation has to be approved by an authorized person before first operation!

CLEANING AND MAINTENANCE

- Installer has to take care of all safety and machinery installations are approved by skilled persons at least once a year.
- Installer has to take care of all safety and machinery installations are approved by authorized persons at least every four years during the acceptance inspection. Following points need to receive special attention:

    - All screws used for mounting the fixture or parts of it need to be proof and must not show corrosion.

    - Housing, Suspension device and installation site (ceiling, suspension, truss) must not show deformation.

    - All power cords must not show any damage, aging (for example porous wires) or sediments. Other, to the location related and usage aligned regulations will be observed by the skilled person and safety defects will be fixed.

ATTENTION!

Make sure that the fixture is disconnected from mains during all maintenance! Is it important to unplug mains connector!

- The fixture must be regularly cleaned from dirt and dust. Only use a wetted, lint-free cloth for cleaning the fixture. Never use alcohol or any kind of solvent for cleaning.
- Inside the fixture there are no parts which need maintenance. Maintenance & service must be done by authorized dealers only. Only use original spare parts!

Advice!

If you have further questions, your local dealer will be happy to help you.

OPERATION

- This device has several DMX- and Stand-Alone-Modes. In DMX-mode, multiple devices can be connected and controlled by a controller. The device accepts the settings of the DMX-controller, as soon as the corresponding start address is set.
- Slave mode:
  Connect the DMX-output of the master device (XLR female) to the DMX-input of the slave device (XLR male). Set the slave device to mode DMX-3CH with the DMX-start address 001 (display shows: DMX-3CH/001). The slave device accepts all settings of the master device (such as white macro, programm, programm speed, white tone).
- Display description:
  The display shows the different DMX-modes & the DMX-start address or white macro, programm, programm speed, white tone; the first line shows the mode, the second line the corresponding value.
- Button description:
  Press the UP/DOWN button repeatedly to select the relevant topic. Change the relevant topic by pressing UP/DOWN button to set the DMX-start address or any of the pre-programmed modes or the speed values. Use the UP button to increase the value. Use the DOWN button to decrease it.

NOTE!
If you hold the UP or DOWN button for longer, the value changes faster. The device has an automatic storage for all settings. When you turn the device off and on again, it works with the previously set values.

WARNING!
This fixture is using a temperature-sensor used to protect internal electronic and LEDs.

- If the display shows “COLD” the ambient temperature is too low. (-20° C). Please wait until display comes back to its normal state! (mode and value display)
- If the display shows “HOT OFF” or “HOT LOW” the internal temperature reaches a too high level. You can choose between two functions in the menu called “SAFETY”. The function “HOT OFF” switches off LEDs if the internal temperature reaches a too high level. The function “HOT LOW” reduces the LED driving about 25% if the internal temperature reaches a too high level. As soon as the temperature reaches the normal level, the unit comes back to its normal state! (mode and value display).
- If the display shows “HEAT OFF” the internal temperature reaches a too high level. The LEDs will be switched off for safety reasons. Please wait until display comes back to its normal state (mode and value display).

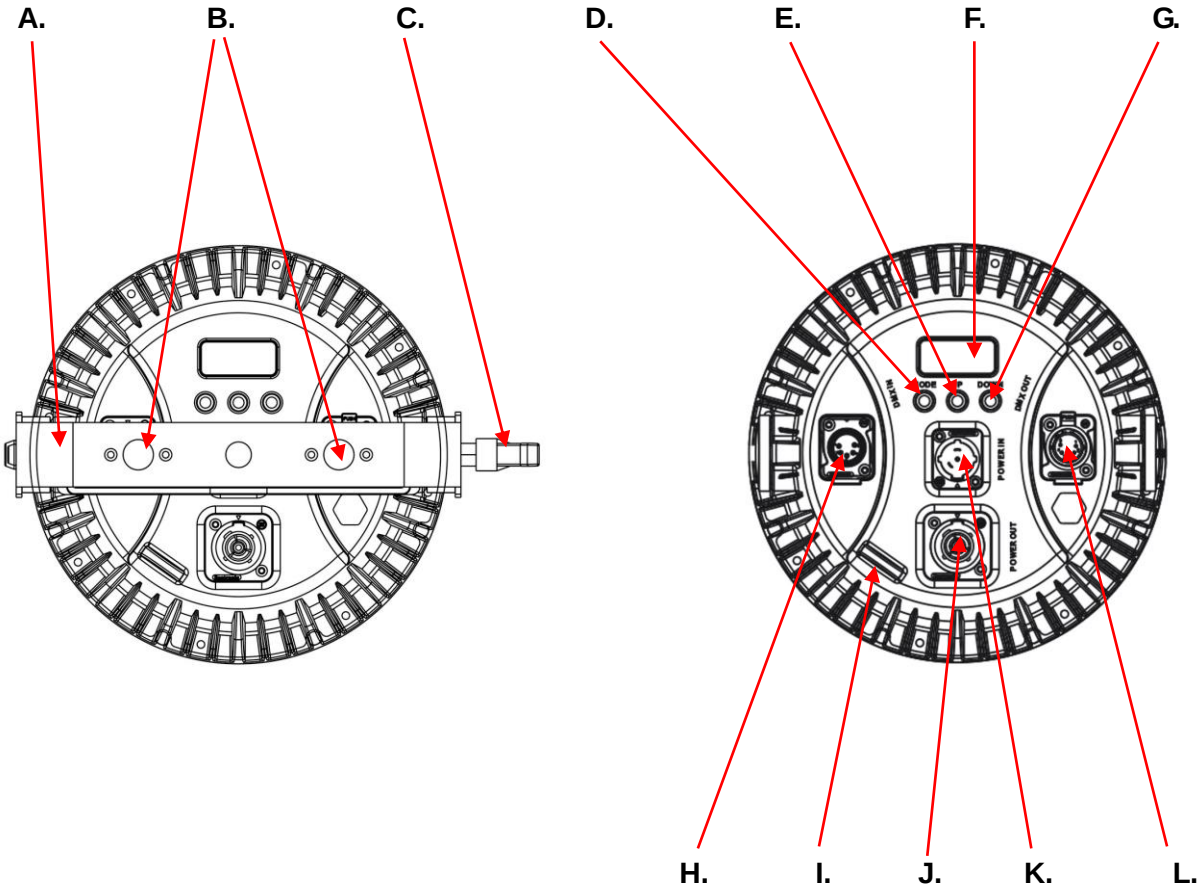

A. Yoke
B. Mointing Point for Omega Braket
C. Locking Screw
D. Mode-Button
E. Up-Button
F. LC-Display
G. Down-Button
H. DMX-Input 5 pin
I. Safety Attachment Point
J. Mains-Output
K. Mains-Input
L. DMX-Output 5 pin

DISPLAY-MODE

display	function	
LITECRAFT SW.V *.*	LITECRAFT SW.V *.*	Shows the software-version direct after switching on the unit *.* = software-version **(this menu disaperars automatically after 3 seconds)**
DEF. SET	DEF. SET <***> *** = <NO> <YES>	reset all parameter to factory defaults **(this menu disaperars automatically after 5 s)** ***(default setting = DMX-3CH, Adresse 001)***
DispPerm	DispPerm <***> *** = <On> >Off>	setting automatic switch off for lcd backlite (display switches off automaticly after 10 s and will be activated by pressing one off the buttons for at least 3 s) ***(default setting = On)***
DMX-1CH	DMX-1CH DMX *** = < DMX-adress	setting DMX-channel mode 1 *(description of modes in next chart)*
DMX-2CH	DMX-2CH DMX *** = < DMX-adress	setting DMX-channel mode 2 *(description of modes in next chart)*
DMX-3CH	DMX-3CH DMX *** = < DMX-adress	setting DMX-channel mode 3 *(description of modes in next chart)*
DMX-6CH	DMX-6CH DMX *** = < DMX-adress	setting DMX-channel mode 6 *(description of modes in next chart)*
ColMacro	ColMacro <Macro **> ** = <preprogrammed white tones>	choose one of 76 pre-programmed white macros + black
ColProgr	ColProgr <Prog **> ** = <1-6>	choose of 6 pre-programmed chasers
	ColSpeed <**> ** = <1-16>	choose speed in 16 steps for pre-programmed chasers
ColSet	ColSet <CW> <***> *** = <0-255> <WW>	setting brightness for each white tone in steps of 256

	<Amb> <***> *** = <0-255>	
DimMode	DimMode <***> *** = <Off> <1> <2> <3> <4>	setting dimmer curve Off = dimmer linear 1 = dimmer delayed 1 2 = dimmer delayed 2 3 = dimmer delayed 3 4 = dimmer delayed 4
FixHours.	FixHours <*****> h ***** = Betriebsstunden	display the fixture hours
Safety	Safety <*******> ******* = Hot Off Hot Low	choose LED safety mode Off = LEDs will be switched off if temperature reaches too high level On = LEDs will be reduced about 25% if temperature reaches too high level
UID	UID <********> ******** = UID	display the specific fixture id

DMX-MODE

mode	display	function
1 channel mode	<DMX-1CH>	ch1 = white macro 000-027 no macro 028-030 white macro 1 031-033 white macro 2 034-036 white macro 3 037-039 white macro 4 040-042 white macro 5 043-045 white macro 6 046-048 white macro 7 049-051 white macro 8 052-054 white macro 9 055-057 white macro 10 058-060 white macro 11 061-063 white macro 12 064-066 white macro 13 067-069 white macro 14 070-072 white macro 15 073-075 white macro 16 076-078 white macro 17 079-081 white macro 18 082-084 white macro 19 085-087 white macro 20 088-090 white macro 21 091-093 white macro 22 094-096 white macro 23 097-099 white macro 24 100-102 white macro 25 103-105 white macro 26 106-108 white macro 27 109-111 white macro 28 112-114 white macro 29 115-117 white macro 30 118-120 white macro 31 121-123 white macro 32 124-126 white macro 33 127-129 white macro 34 130-132 white macro 35 133-135 white macro 36 136-138 white macro 37 139-141 white macro 38 142-144 white macro 39 145-147 white macro 40 148-150 white macro 41 151-153 white macro 42 154-156 white macro 43 157-159 white macro 44 160-162 white macro 45 163-165 white macro 46 166-168 white macro 47 169-171 white macro 48 172-174 white macro 49

		175-177 white macro 50 178-180 white macro 51 181-183 white macro 52 184-186 white macro 53 187-189 white macro 54 190-192 white macro 55 193-195 white macro 56 196-198 white macro 57 199-201 white macro 58 202-204 white macro 59 205-207 white macro 60 208-210 white macro 61 211-213 white macro 62 214-216 white macro 63 217-219 white macro 64 220-222 white macro 65 223-225 white macro 66 226-228 white macro 67 229-231 white macro 68 232-234 white macro 69 235-237 white macro 70 238-240 white macro 71 241-243 white macro 72 244-246 white macro 73 247-249 white macro 74 250-252 white macro 75 253-255 white macro 76
2 channel mode	<DMX-2CH>	ch1 = white macro 000-027 no macro 028-030 white macro 1 031-033 white macro 2 034-036 white macro 3 037-039 white macro 4 040-042 white macro 5 043-045 white macro 6 046-048 white macro 7 049-051 white macro 8 052-054 white macro 9 055-057 white macro 10 058-060 white macro 11 061-063 white macro 12 064-066 white macro 13 067-069 white macro 14 070-072 white macro 15 073-075 white macro 16 076-078 white macro 17 079-081 white macro 18 082-084 white macro 19 085-087 white macro 20 088-090 white macro 21 091-093 white macro 22 094-096 white macro 23 097-099 white macro 24 100-102 white macro 25 103-105 white macro 26

		106-108 white macro 27 109-111 white macro 28 112-114 white macro 29 115-117 white macro 30 118-120 white macro 31 121-123 white macro 32 124-126 white macro 33 127-129 white macro 34 130-132 white macro 35 133-135 white macro 36 136-138 white macro 37 139-141 white macro 38 142-144 white macro 39 145-147 white macro 40 148-150 white macro 41 151-153 white macro 42 154-156 white macro 43 157-159 white macro 44 160-162 white macro 45 163-165 white macro 46 166-168 white macro 47 169-171 white macro 48 172-174 white macro 49 175-177 white macro 50 178-180 white macro 51 181-183 white macro 52 184-186 white macro 53 187-189 white macro 54 190-192 white macro 55 193-195 white macro 56 196-198 white macro 57 199-201 white macro 58 202-204 white macro 59 205-207 white macro 60 208-210 white macro 61 211-213 white macro 62 214-216 white macro 63 217-219 white macro 64 220-222 white macro 65 223-225 white macro 66 226-228 white macro 67 229-231 white macro 68 232-234 white macro 69 235-237 white macro 70 238-240 white macro 71 241-243 white macro 72 244-246 white macro 73 247-249 white macro 74 250-252 white macro 75 253-255 white macro 76 ch2 = master dimmer 000-255 stepless brightness
3 channel mode	<DMX-3CH>	ch1 = dimmer coldwhite 000-255 stepless brightness coldwhite ch2 = dimmer warmwhite

		000-255 stepless brightness warmwhite ch3 = dimmer amber 000-255 stepless brightness amber
6 channel mode	<DMX-6CH>	ch1 = dimmer coldwhite 000-255 stepless brightness coldwhite ch2 = dimmer warmwhite 000-255 stepless brightness warmwhite ch3 = dimmer amber 000-255 stepless brightness amber ch4 = white macro 000-027 no macro 028-030 white macro 1 031-033 white macro 2 034-036 white macro 3 037-039 white macro 4 040-042 white macro 5 043-045 white macro 6 046-048 white macro 7 049-051 white macro 8 052-054 white macro 9 055-057 white macro 10 058-060 white macro 11 061-063 white macro 12 064-066 white macro 13 067-069 white macro 14 070-072 white macro 15 073-075 white macro 16 076-078 white macro 17 079-081 white macro 18 082-084 white macro 19 085-087 white macro 20 088-090 white macro 21 091-093 white macro 22 094-096 white macro 23 097-099 white macro 24 100-102 white macro 25 103-105 white macro 26 106-108 white macro 27 109-111 white macro 28 112-114 white macro 29 115-117 white macro 30 118-120 white macro 31 121-123 white macro 32 124-126 white macro 33 127-129 white macro 34 130-132 white macro 35 133-135 white macro 36 136-138 white macro 37 139-141 white macro 38 142-144 white macro 39 145-147 white macro 40 148-150 white macro 41 151-153 white macro 42 154-156 white macro 43 157-159 white macro 44

		160-162 white macro 45 163-165 white macro 46 166-168 white macro 47 169-171 white macro 48 172-174 white macro 49 175-177 white macro 50 178-180 white macro 51 181-183 white macro 52 184-186 white macro 53 187-189 white macro 54 190-192 white macro 55 193-195 white macro 56 196-198 white macro 57 199-201 white macro 58 202-204 white macro 59 205-207 white macro 60 208-210 white macro 61 211-213 white macro 62 214-216 white macro 63 217-219 white macro 64 220-222 white macro 65 223-225 white macro 66 226-228 white macro 67 229-231 white macro 68 232-234 white macro 69 235-237 white macro 70 238-240 white macro 71 241-243 white macro 72 244-246 white macro 73 247-249 white macro 74 250-252 white macro 75 253-255 white macro 76 ch5 = flash rate 000-015 no function 016-255 flash rate from s -> f 252-255 no function ch6 = master dimmer 000-255 stepless brightness

BEAM SPECS

	1 m	3 m	5 m
coldwhite	22.950 lux	2.870 lux	1.073 lux
warmwhite	7.845 lux	999 lux	377 lux
amber	6.258 lux	785 lux	288 lux
swa	35.000 lux	4.400 lux	1.640 lux

TECHNICAL SPECIFICATION

- **voltage:** 100-240 V 47-63 Hz
- **power consumption:** 0,5 A @ 230 V
- **measurements:** 28,5 x 22,1 x 31 cm
- **weight:** 6 kg
- **DMX-channels:** 1 / 2 / 3 / 6
- **ip rating:** IP 65